lébénoïd
lighting your way

Réf : 070287

Atoll C320 LED 2700lm 3000K IR AV blanc

Hublot Atoll C320 LED 2700lm 3000K infrarouge antivandale blanc, classe II, avec détecteur de mouvement, IK08, IP54, applique/plafond, puiss.:21 W, L70/B50:50000 h, photobio:GR0, test fil incand.:850 °C, efficience:128,6lm/W

Hublot décoratif carré avec un diffuseur légèrement arrondi, de 320mm de côté, profondeur 103mm avec 2 ouvertures latérales permettant d'apporter un éclairage indirect décoratif.
Solution Antivandale : 4 points de fixation en bordure limite de hubl

850 IP 54 IK 08 IR CE 25°C

Fabriqué en France

Données Générales :

Type luminaire	Hublots
Type de source	Platine LED
Nombre de source	1
Durée de vie L80B10	50000h
Type de déclenchement	Infrarouge
T° de fonctionnement	-10 °C / +25 °C
Matériaux diffuseur	Polycarbonate
Matériaux anneau/corps	Polycarbonate
Couleur	Blanc RAL 9003
Garantie	5 ans
Eligible CEE/BAR EQ 110	Oui

Données Mécaniques :

Longueur (mm)	320,0
Largeur (mm)	115,0
Diamètre (mm)	
Profondeur (mm)	320,0
Entraxe de fixation	258
Poids (kg)	1,73
Antivandale	Oui

Données électriques :

Tension d'alimentation	230 VAC 50Hz
Puissance luminaire	21 W
Facteur de puissance	0,96
Classe électrique	II
Classe énergétique	autre
Dimmable	Non

Données Photométriques :

Flux utile (lumen)	2700 lm
Efficacité du luminaire	128,57 lm/W
Intensité lumineuse	21,1 A
Température de couleur (Kelvin)	3000
IRC	80
Risque photobiologique	GR0

Données normatives :

Produit conforme aux prescriptions normatives suivantes :

- IEC 60598-1 : 2015
- IEC 60598-2-1

Dimensions

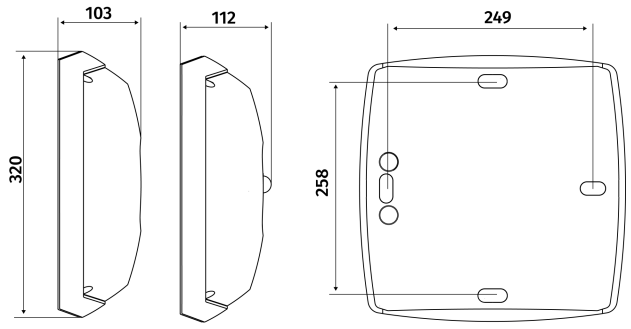

Performance énergétique

Courbes photométriques

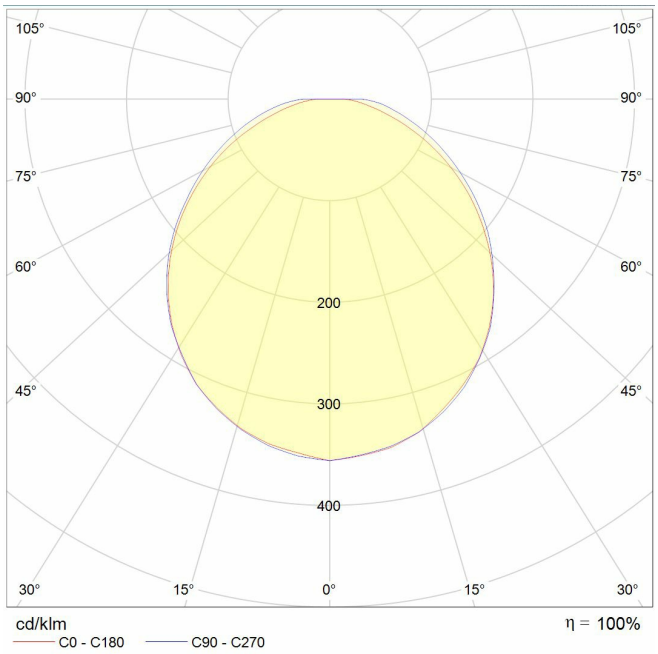

1, rue Monseigneur Ancel - 69800 Saint-Priest
Tél. : + 33 (0)4 72 11 39 90 - Fax : + 33 (0)4 72 11 39 99
Mail : contact@lebenoid.fr

Nous nous réservons le droit d'apporter des modifications techniques ou de modifier le contenu sans préavis. Lébénoïd® décline toute responsabilité concernant toute erreur potentielle ou tout manque d'information éventuel dans ce document. Nous nous réservons tous les droits relatifs à ce document, aux sujets et aux illustrations contenus dans ce document. Toute reproduction, divulgation à des tiers ou utilisation de son contenu, en tout ou partie, sont interdites sans l'autorisation écrite préalable de Lébénoïd®.
Copyright© 2024 Lébénoïd - Tous droits réservés