lēbēnoïd
lighting your way



Réf : 076677

Lips bandeau E27 LED 500lm 3000K gris 7039

Applique LED Lips E27 500lm 3000K gris 7039, classe II, IK07, IP54, montage en applique, puiss.:10 W, durée de vie nominale L70/B50:35000 h, durée de vie nominale test au fil incand.:650 °C, efficience:50lm/W

Applique décorative en forme de demi-lune avec bandeau pour éclairage direct et indirect. Corps et diffuseur polycarbonate. Version Bandeau blanc. Ampoule LED E27.

Données Générales :

Type luminaire	Appliques
Type de source	Lampes LED
Nombre de source	1
Durée de vie L80B10	35000h
Type de déclenchement	ON/OFF
T° de fonctionnement	-10 °C / +25 °C
Matériaux diffuseur	Polycarbonate opale
Matériaux anneau/corps	Polycarbonate
Couleur	Gris RAL 7039
Garantie	1 an
Eligible CEE/BAR EQ 110	Non

Données Mécaniques :

Longueur (mm)	378.0
Largeur (mm)	157.0
Diamètre (mm)	
Profondeur (mm)	99.0
Entraxe de fixation	244
Poids (kg)	0.68
Antivandale	Non

Données électriques :

Tension d'alimentation	230 VAC 50Hz
Puissance luminaire	10 W
Facteur de puissance	0,56
Classe électrique	II
Classe énergétique	autre
Dimmable	Non

Données Photométriques :

Flux utile (lumen)	500 lm
Efficacité du luminaire	50 lm/W
Intensité lumineuse	A
Température de couleur (Kelvin)	3000
IRC	80
Risque photobiologique	

Données normatives :

Produit conforme aux prescriptions normatives suivantes :

- IEC 60598-1 : 2015
- IEC 60598-2-1

Dimensions

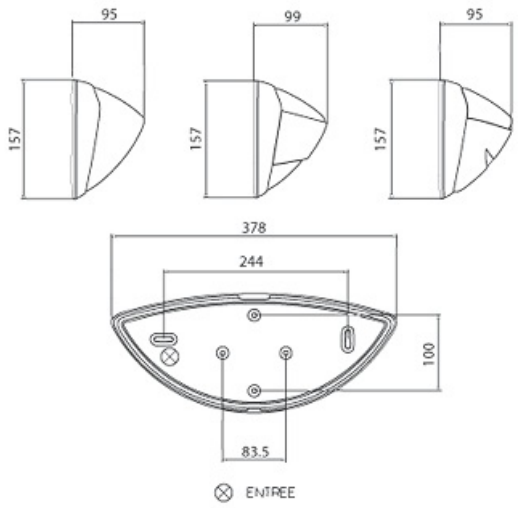

Performance énergétique

Courbes photométriques

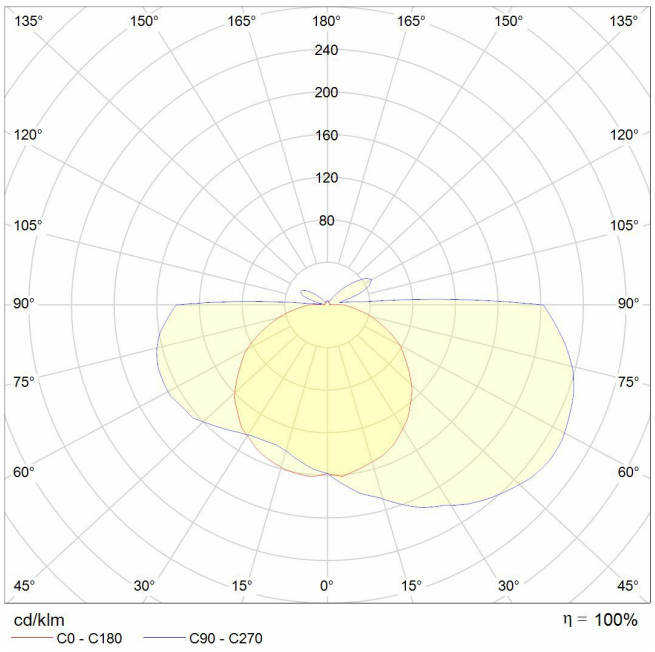

1, rue Monseigneur Ancel - 69800 Saint-Priest
Tél. : + 33 (0)4 72 11 39 90 - Fax : + 33 (0)4 72 11 39 99
Mail : contact@lebenoid.fr

Nous nous réservons le droit d'apporter des modifications techniques ou de modifier le contenu sans préavis. Lébénoïd® décline toute responsabilité concernant toute erreur potentielle ou tout manque d'information éventuel dans ce document. Nous nous réservons tous les droits relatifs à ce document, aux sujets et aux illustrations contenus dans ce document. Toute reproduction, divulgation à des tiers ou utilisation de son contenu, en tout ou partie, sont interdites sans l'autorisation écrite préalable de Lébénoïd®.
Copyright© 2026 Lébénoïd - Tous droits réservés