lébénoïd
lighting your way

Réf : 070130

Atoll C320 2xE27 SSL HF AV gris 7039

Hublot Atoll C320 2 culots E27 sans source lumineuse hyperfréquence antivandale gris 7039, classe I, avec détecteur de mouvement, > IK10, IP54, montage en applique/plafond, puissance:56 W, test au fil incandescent:850 °C

Hublot carré au design intemporel avec un diffuseur légèrement arrondi et anneau en polycarbonate gris 9007. Deux ouvertures latérales offfrent un éclairage indirect décoratif. Livré sans lampe. Equipé d'un détecteur HF. Longueur/largeur 320

850 IP 54 IK 10+ HF CE 25°C

Fabriqué en France

Données Générales :

Type luminaire	Hublots
Type de source	Sans lampe
Nombre de source	2
Durée de vie L80B10	h
Type de déclenchement	Hyper Frequence
T° de fonctionnement	-10 °C / +25 °C
Matériaux diffuseur	Polycarbonate
Matériaux anneau/corps	Polycarbonate
Couleur	Gris RAL 7039
Garantie	1 an
Eligible CEE/BAR EQ 110	Non

Données Mécaniques :

Longueur (mm)	320.0
Largeur (mm)	103.0
Diamètre (mm)	
Profondeur (mm)	320.0
Entraxe de fixation	258
Poids (kg)	1.318
Antivandale	Oui

Données électriques :

Tension d'alimentation	230 VAC 50Hz
Puissance luminaire	56 W
Facteur de puissance	
Classe électrique	I
Classe énergétique	
Dimmable	Non

Données Photométriques :

Flux utile (lumen)	0 lm
Efficacité du luminaire	lm/W
Intensité lumineuse	A
Température de couleur (Kelvin)	
IRC	
Risque photobiologique	

Données normatives :

Produit conforme aux prescriptions normatives suivantes :

- IEC 60598-1 : 2015
- IEC 60598-2-1

Dimensions

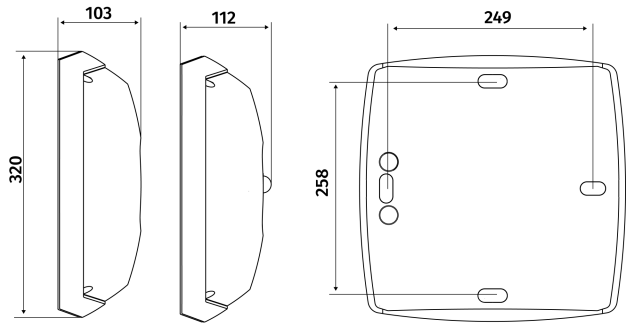

Performance énergétique

Courbes photométriques

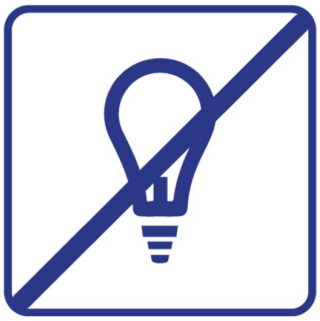

La photométrie dépend de
la source lumineuse.

La photométrie n'est pas disponible
pour ce produit puisque
la source lumineuse n'est pas fournie

1, rue Monseigneur Ancel - 69800 Saint-Priest
Tél. : + 33 (0)4 72 11 39 90 - Fax : + 33 (0)4 72 11 39 99
Mail : contact@lebenoid.fr

Nous nous réservons le droit d'apporter des modifications techniques ou de modifier le contenu sans préavis. Lébénoïd® décline toute responsabilité concernant toute erreur potentielle ou tout manque d'information éventuel dans ce document. Nous nous réservons tous les droits relatifs à ce document, aux sujets et aux illustrations contenus dans ce document. Toute reproduction, divulgation à des tiers ou utilisation de son contenu, en tout ou partie, sont interdites sans l'autorisation écrite préalable de Lébénoïd®.
Copyright© 2025 Lébénoïd - Tous droits réservés

www.lebenoid.fr