lēbēnoïd
lighting your way



Réf : 074024

H350 LED 2500lm 4000K AV

Hublot LED H350 2500lm 4000K antivandale, classe II, IK10, IP65, applique/plafond, puiss.:21 W, L70/B50:50000 h, L80/B10:50000 h, risque photobiologique:GR0, test fil incand.:850 °C, efficience:119lm/W

Hublot fonctionnel en deux parties : embase et diffuseur en connexion push-in. Diamètre 350mm et profondeur 105mm. Corps polypropylène et diffuseur polycarbonate opale. Solution antivandale : capot diffuseur fermé par 3 vis Torx.

850 IP 65 IK 10 CE

25°C

Fabriqué en France

Données Générales :

Type luminaire	Hublots
Type de source	Platine LED
Nombre de source	1
Durée de vie L80B10	50000h
Type de déclenchement	ON/OFF
T° de fonctionnement	-10 °C / +25 °C
Matériaux diffuseur	Polycarbonate opale
Matériaux anneau/corps	Polycarbonate
Couleur	Blanc RAL 9003
Garantie	5 ans
Eligible CEE/BAR EQ 110	Non

Données Mécaniques :

Longueur (mm)	
Largeur (mm)	105.0
Diamètre (mm)	350
Profondeur (mm)	
Entraxe de fixation	250
Poids (kg)	1.3
Antivandale	Oui

Données électriques :

Tension d'alimentation	230 VAC 50Hz
Puissance luminaire	21 W
Facteur de puissance	0,96
Classe électrique	II
Classe énergétique	autre
Dimmable	Non

Données Photométriques :

Flux utile (lumen)	2500 lm
Efficacité du luminaire	119.05 lm/W
Intensité lumineuse	21.1 A
Température de couleur (Kelvin)	4000
IRC	80
Risque photobiologique	GR0

Données normatives :

Produit conforme aux prescriptions normatives suivantes :

- IEC 60598-1 : 2015
- IEC 60598-2-1

Dimensions

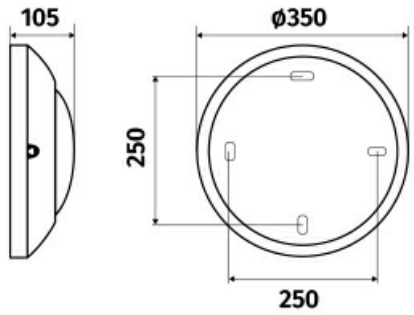

Performance énergétique

Courbes photométriques

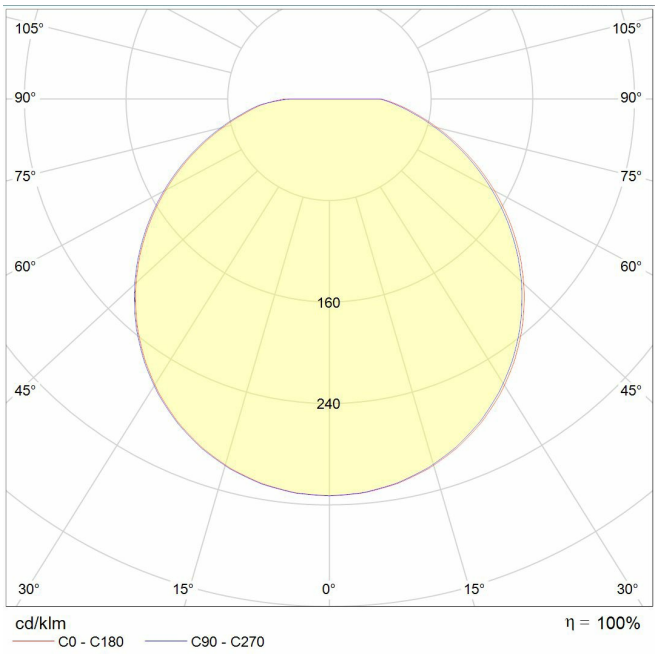

1, rue Monseigneur Ancel - 69800 Saint-Priest
Tél. : + 33 (0)4 72 11 39 90 - Fax : + 33 (0)4 72 11 39 99
Mail : contact@lebenoid.fr

Nous nous réservons le droit d'apporter des modifications techniques ou de modifier le contenu sans préavis. Lébénoïd® décline toute responsabilité concernant toute erreur potentielle ou tout manque d'information éventuel dans ce document. Nous nous réservons tous les droits relatifs à ce document, aux sujets et aux illustrations contenus dans ce document. Toute reproduction, divulgation à des tiers ou utilisation de son contenu, en tout ou partie, sont interdites sans l'autorisation écrite préalable de Lébénoïd®.
Copyright© 2026 Lébénoïd - Tous droits réservés