lébénoïd
lighting your way

Réf : 083101

Pure Tops D2 LED 800lm 4000K blanc

Downlight LED Tops D2 800lm 4000K blanc, classe II, IK08, IP20, adapté à un montage encastré, puissance:9 W, risque photobiologique:GR0, test au fil incandescent:650 °C, efficience:88,8lm/W, montage au plafond

650 IP 20 IK 08 CE 25°C

Données Générales :

Type luminaire	Spot
Type de source	Platine LED
Nombre de source	1
Durée de vie L80B10	h
Type de déclenchement	ON/OFF
T° de fonctionnement	-20 °C / +40 °C
Matériaux diffuseur	Polycarbonate
Matériaux anneau/corps	Polycarbonate
Couleur	Blanc RAL 9003
Garantie	1 an
Eligible CEE/BAR EQ 110	Non

Données Mécaniques :

Longueur (mm)	
Largeur (mm)	58,0
Diamètre (mm)	113
Profondeur (mm)	
Entraxe de fixation	0
Poids (kg)	0,13
Antivandale	Non

Données électriques :

Tension d'alimentation	230 VAC 50Hz
Puissance luminaire	9 W
Facteur de puissance	0,8
Classe électrique	II
Classe énergétique	autre
Dimmable	Non

Données Photométriques :

Flux utile (lumen)	800 lm
Efficacité du luminaire	88,88 lm/W
Intensité lumineuse	A
Température de couleur (Kelvin)	4000
IRC	80
Risque photobiologique	GR0

Données normatives :

Produit conforme aux prescriptions normatives suivantes :

- IEC 60598-1 : 2015
- IEC 60598-2-1

Dimensions

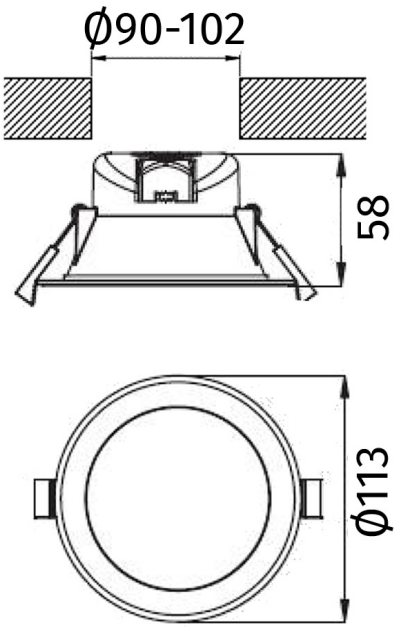

Performance énergétique

Courbes photométriques

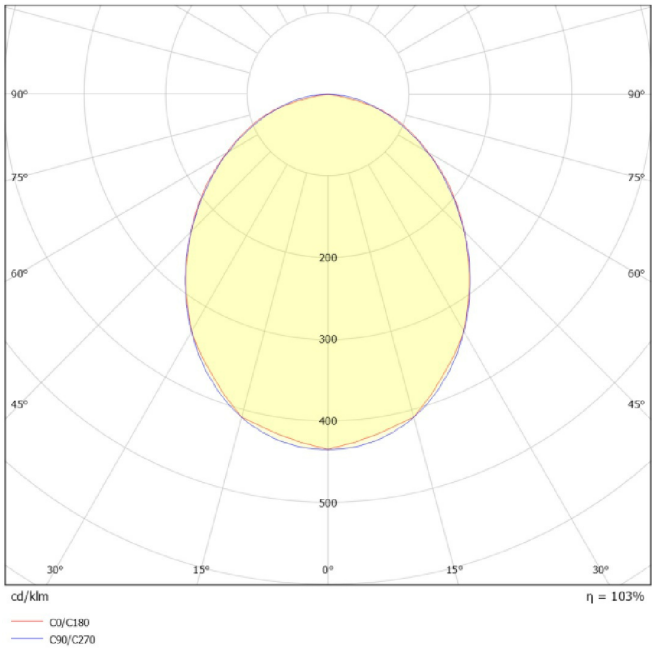

1, rue Monseigneur Ancel - 69800 Saint-Priest
Tél. : + 33 (0)4 72 11 39 90 - Fax : + 33 (0)4 72 11 39 99
Mail : contact@lebenoid.fr

Nous nous réservons le droit d'apporter des modifications techniques ou de modifier le contenu sans préavis. Lébénoïd® décline toute responsabilité concernant toute erreur potentielle ou tout manque d'information éventuel dans ce document. Nous nous réservons tous les droits relatifs à ce document, aux sujets et aux illustrations contenus dans ce document. Toute reproduction, divulgation à des tiers ou utilisation de son contenu, en tout ou partie, sont interdites sans l'autorisation écrite préalable de Lébénoïd®.
Copyright© 2024 Lébénoïd - Tous droits réservés

www.lebenoid.fr